КТПМ В-ВК 25...250-6(10)/0,4

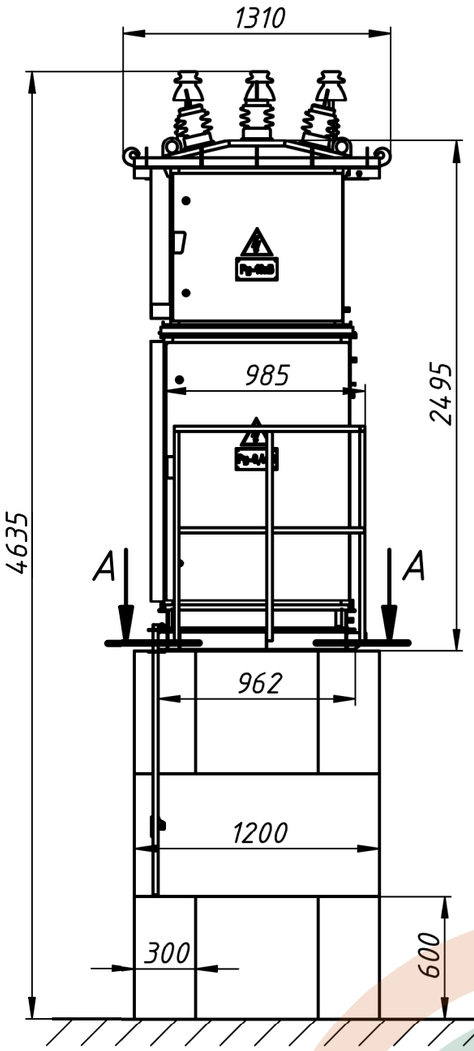

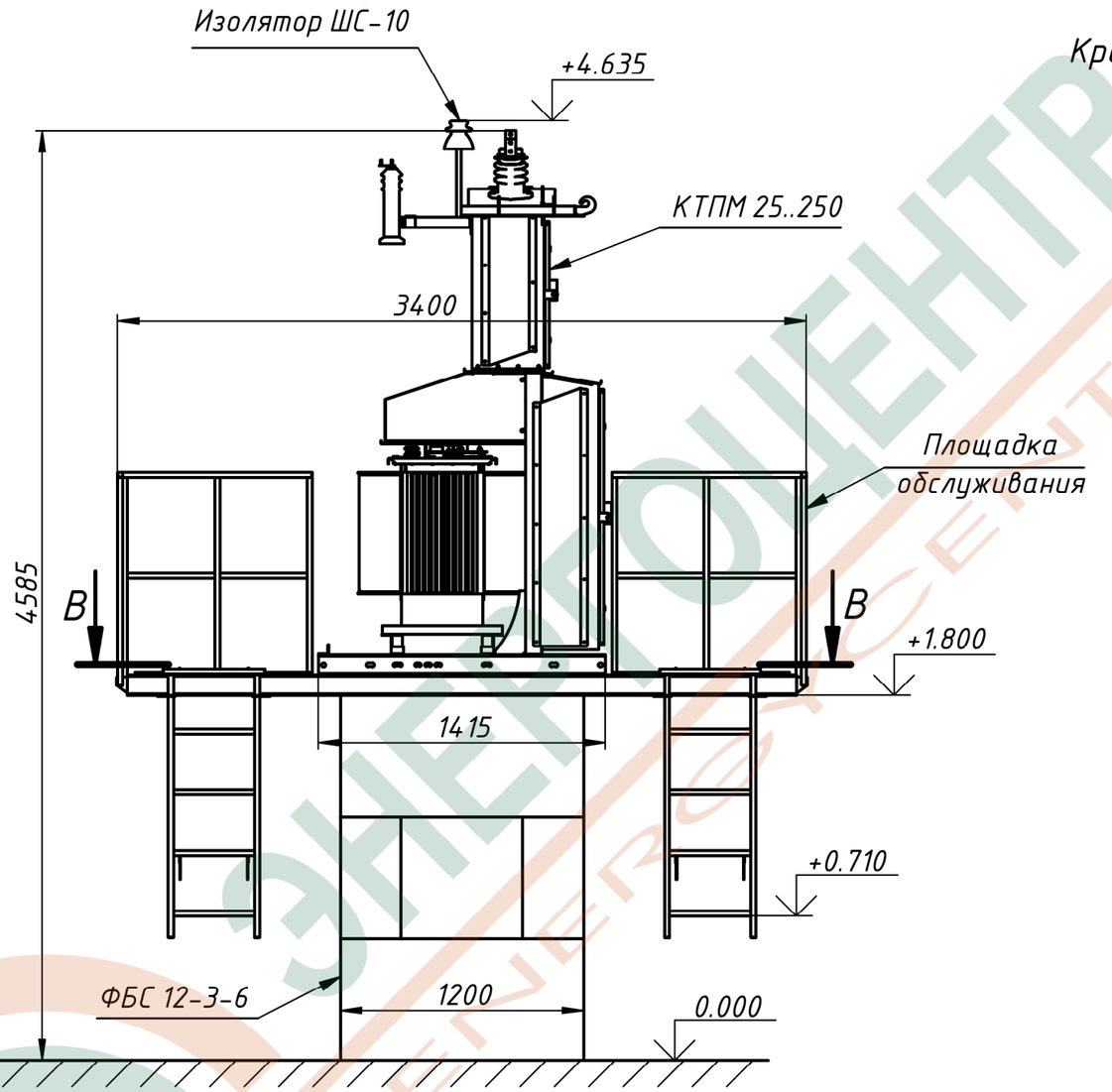

А-А (1 : 25)

Крепление площадки обслуживания к ФБС

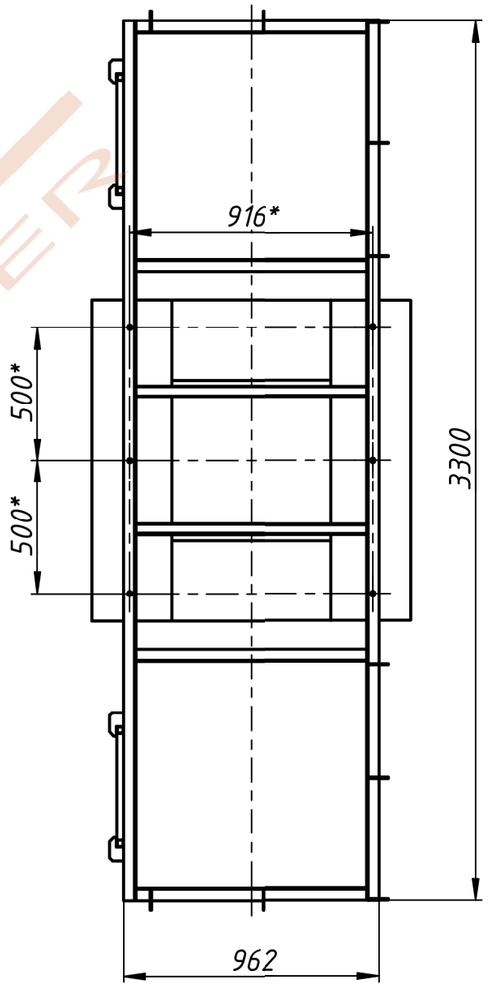

В-В (1 : 25)

Крепление КТПМ к площадке обслуживания

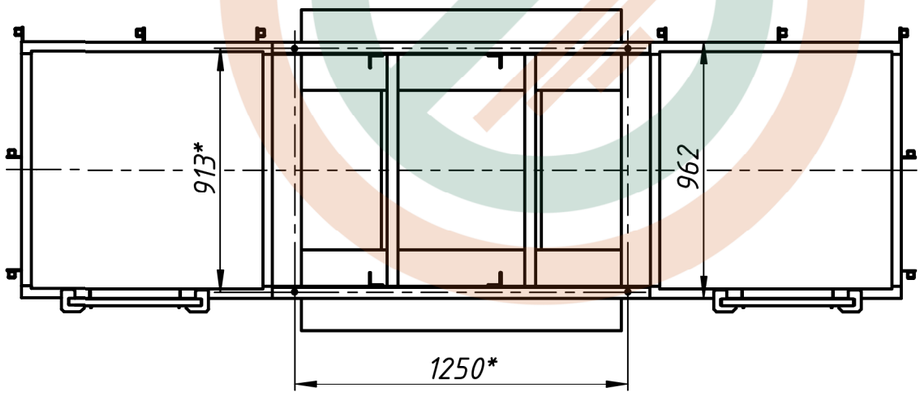

1. Крепление площадки обслуживания осуществляется анкерами М16, КТПМ болтами М16 по разметке в соответствии с размерами *.
2. Обеспечить расстояние от уровня земли до изолятора ШС-10 не менее 4,5 м.
3. Масса:
- КТПМ без трансформатора: с воздушным вводом НН – 270 кг;
  с кабельным вводом НН – 250 кг;
- площадки обслуживания – 170 кг.

Изм.	Лист	№ докум.	Подп.	Дата	КТПМ В-ВК 25...250-6(10)/0,4		
Разраб.					Комплектная трансформаторная подстанция малогабаритная наружной установки План установки КТП	Лит.	Масса: - / Масштаб: 1:30
Пров.						Лист	Листов 1
Т. контр.						ЭНЕРГОЦЕНТР ENERGYCENTER	
Нач.отд.							
Н. контр.							
Утв.							

Перв. примен. | Справ. № | Подп. и дата | Инв. № дубл. | Взам. инв. № | Подп. и дата | Инв. № подл.

Копировал | Формат А3